Olsztyn ▪ ul. Zientary-Malewskiej
www.nowezatorze.pl ▪ tel. +48 734 409 071

# Budynek Mieszkalny Wielorodzinny

Nowe Zatorze

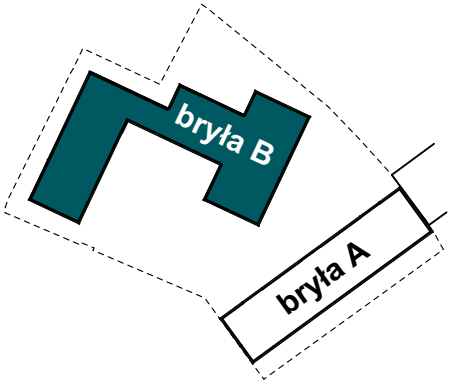


SCHEMAT ZABUDOWY

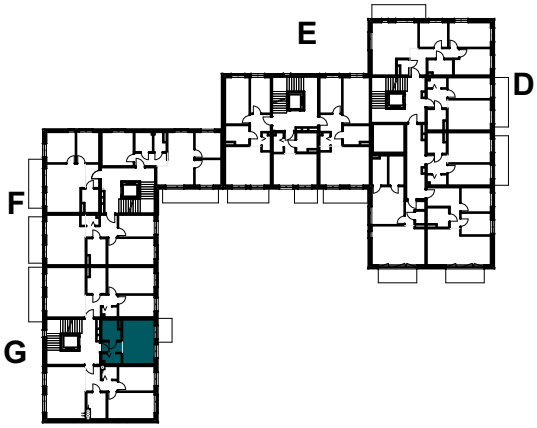


SCHEMAT KONDYGNACJI

bryła **B**

kondygnacja **II PIĘTRO**

klatka / nr lokalu **G / 131**

powierzchnia użytkowa **26,27m²**

INFORMACJE O LOKALU

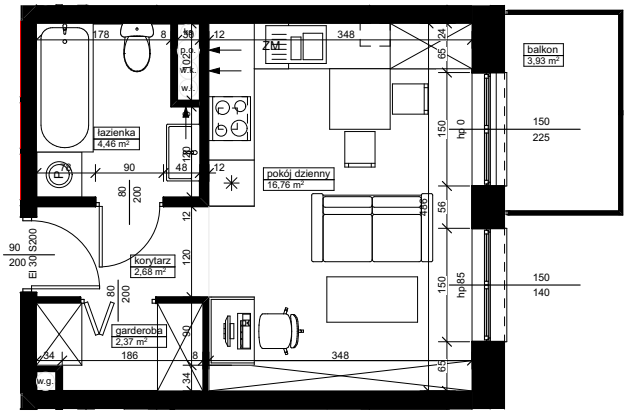


1:100

| | |
|---|---|
| garderoba | 2,37 |
| korytarz | 2,68 |
| łazienka | 4,46 |
| pokój dzienny | 16,76 |
| | **26,27 m²** |
| balkon | 3,93 |

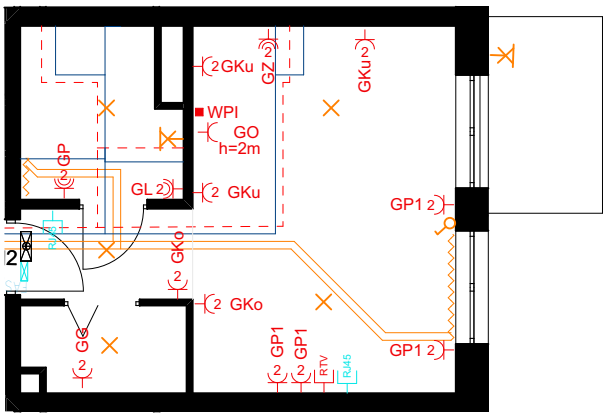


1:100

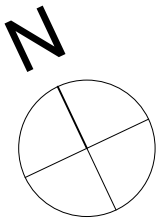


- grzejnik
- podejścia do grzejników
- instalacja wody zimnej
- instalacja wody ciepłej
- gniazdo elektryczne pojedyncze
- gniazdo elektryczne podwójne
- gniazdo elektryczne pojedyncze IP44
- gniazdo elektryczne podwójne IP44
- gniazdo RTV
- WPI wypust elektryczny
- gniazdo RJ45
- rozdzielnica
- wypust oświetleniowy
- wyłącznik pojedynczy
- wyłącznik podwójny
- kinkiet

UWAGA: Wymiary pomieszczeń podane w stanie surowym ■ Niniejsza karta katalogowa została opracowana na podstawie projektu budowlanego ■ Znajdujące się w niej aranżacje pokoi są przykładowe ■ W toku dalszego projektowania mogą nastąpić niewielkie zmiany w stosunku do informacji zawartych w karcie katalogowej ■ Karta katalogowa stanowi załącznik do umowy ■ Powierzchnie pomieszczeń podane zgodnie z normą PN-ISO 9836:1997 moga ulec nieznacznej zmianie po realizacji obiektu.